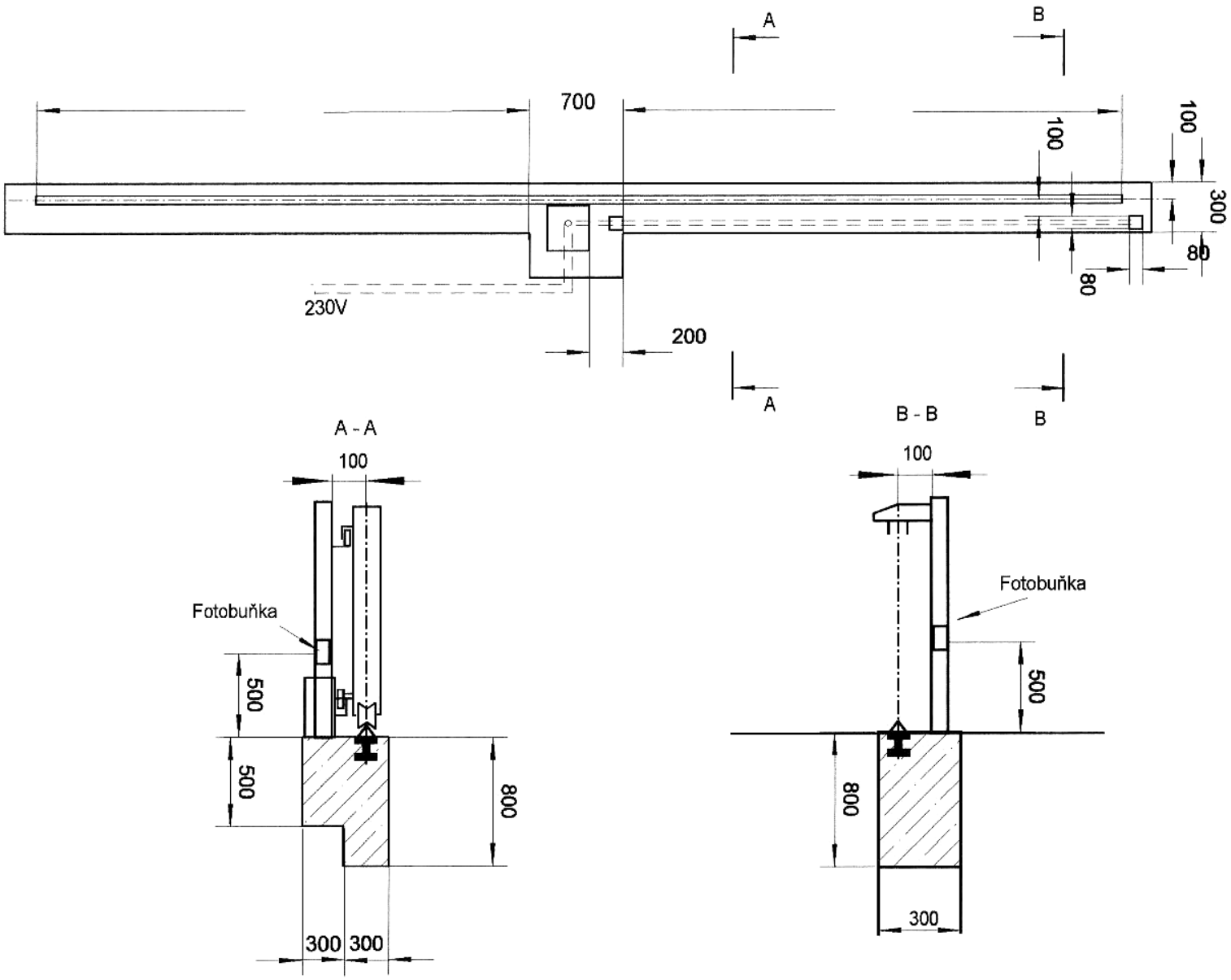Základ pojezdové brány