Automatické sloupy

CORAL 1050/1080
automatické hydraulické zásuvné sloupy

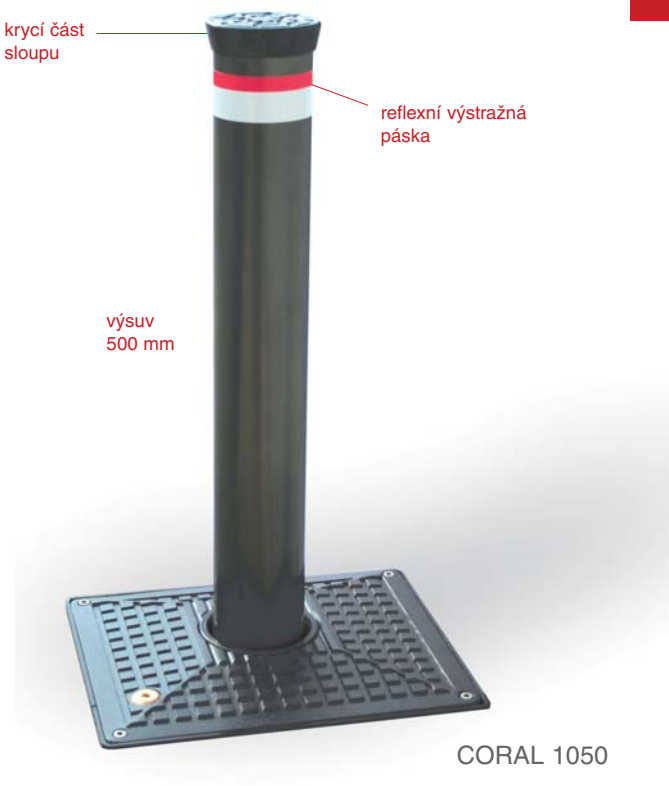

CORAL 1050

CORAL 1050/1080
automatické hydraulické zásuvné sloupy

- výška vysunutí nad terén 500 a 800 mm
- průměr sloupu 100 mm
- pancíř sloupu o síle 5 mm
- rychlost vysunutí 4 a 6 vteřin
- zasunutý sloup nevyčnívá žádnou svou částí nad vozovku
- spolehlivý hydraulický pohon
- reflexní výstražná páska
- vhodné pro nonstop provoz
- celá řada pracovních režimů
- možnost automatického odblokování při výpadku proudu
- možnost manuálního odblokování
- lze objednat v libovolné barvě RAL
- plocha krycí části sloupu může nést Vaše logo odlité z kovu
- k dispozici je řada bezpečnostních prvků
- můžete použít dálk. ovládání, tlačítka nebo bezkontakt. kartu
- nabízíme také ovládání mobilním telefonem
- deformace vysunutého sloupu při nárazu vozidla o hmotnosti 1000 kg při rychlosti 40 km/h je 100 mm

Rozměry automatických zásuvných sloupů CORAL 1050/1080 [mm]

CORAL 1050

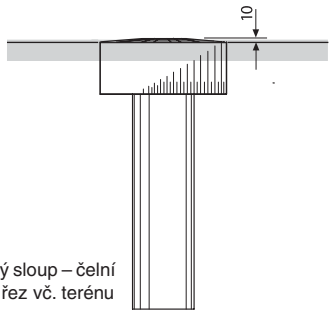

zasunutý sloup – čelní pohled, řez vč. terénu

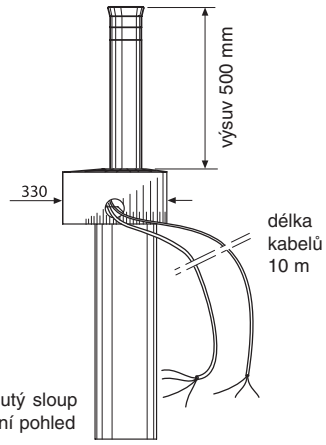

vysunutý sloup – boční pohled

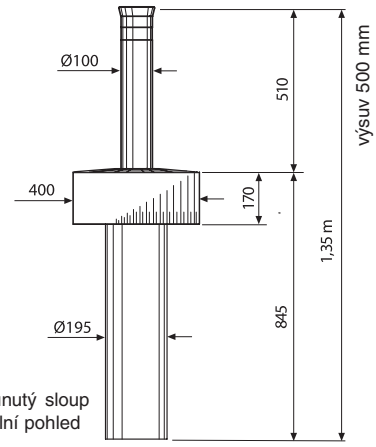

vysunutý sloup – čelní pohled

CORAL 1080

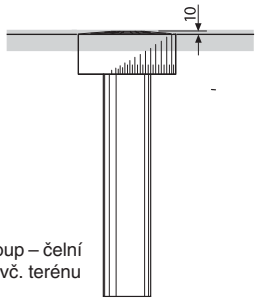

zasunutý sloup – čelní pohled, řez vč. terénu

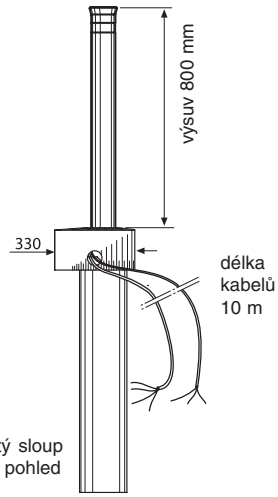

vysunutý sloup – boční pohled

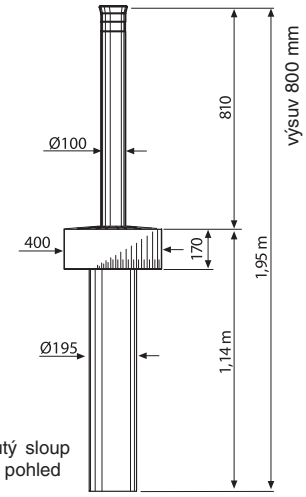

vysunutý sloup – čelní pohled

TECHNOPARK CZ s.r.o., Ječná 29a, 621 00 Brno - Řečkovice, **tel.:** 541 423 011, **Zelená linka:** 800 TECHNO (832 466), **GSM:** 602 753 966, 604 200 875 777 123 995, **e-mail:** info@technopark.cz, www.technopark.cz

CORAL 1050/1080

automatické hydraulické zásuvné sloupy

Technické parametry (CORAL)

typ sloupu		CORAL 1050	CORAL 1080
hydraulické čerpadlo			
výkon čerpadla	(l/min)	4,45	
průměrný pracovní tlak	(MPa)	2	
max. tlak čerpadla	(MPa)	4	
provozní teplota	(°C)	od -20 do +80	
static. hmotnost hydraulické jednotky	(kg)	10	
stupeň krytí hydraulické jednotky		IP 54	
hydraulická mechanika			
doba vysunutí pístu	(s)	4	6
průměr pístní tyče	(mm)	16	
průměr pístu	(mm)	30	
vnější průměr výsuvné části	(mm)	100	
výška výsuvné části	(mm)	500	800
hloubka zabudované části	(mm)	845	1140
max. tažná síla při vysunutí	(kg)	280	
elektrický pohon			
příkon	(W)	330	
výkon pohonu	(kW)	0,25	
napájecí napětí pohonu	(V/Hz)	230/50	
proudový odběr	(A)	1,8	
otáčky motoru	(ot./min)	2800	
přerušovací cyklus		S3	
celková hmotnost	(kg)	86	104
stupeň krytí		IP 557	
provedení výsuvné části		ocel 5 mm	

Ovládací a bezpečnostní prvky - speciální tlačítka, dálkové ovládání, fotočlánky a příslušenství

TREPU 25
tlačítko otevřít/stop/zavřít s krytím do exteriéru

PULIN 3
speciální vrátnicové tlačítko s LED indikací stavu

MOF
bezpečnostní fotočlánky, možnost instalace na zeď

MOCF
hliníkový sloupek pro fotočlánek

BIO
ovladač s jedinečným identifikačním kódem

FLO/FLOR
ovladače s pevným/plovoucím kódem

DC
snímač dallas čipů

MOSE
klíčový spínač

MOT
digitální klávesnice

SBM 250
řídící jednotka ovládaná mobilními telefony

KP 100
snímač bezkontaktních karet

DV 24
indukční detektor vozidel

TECHNOPARK CZ s.r.o., Ječná 29a, 621 00 Brno - Řečkovice, **tel.:** 541 423 011, **Zelená linka:** 800 TECHNO (832 466), **GSM:** 602 753 966, 604 200 875 777 123 995, **e-mail:** info@technopark.cz, www.technopark.cz